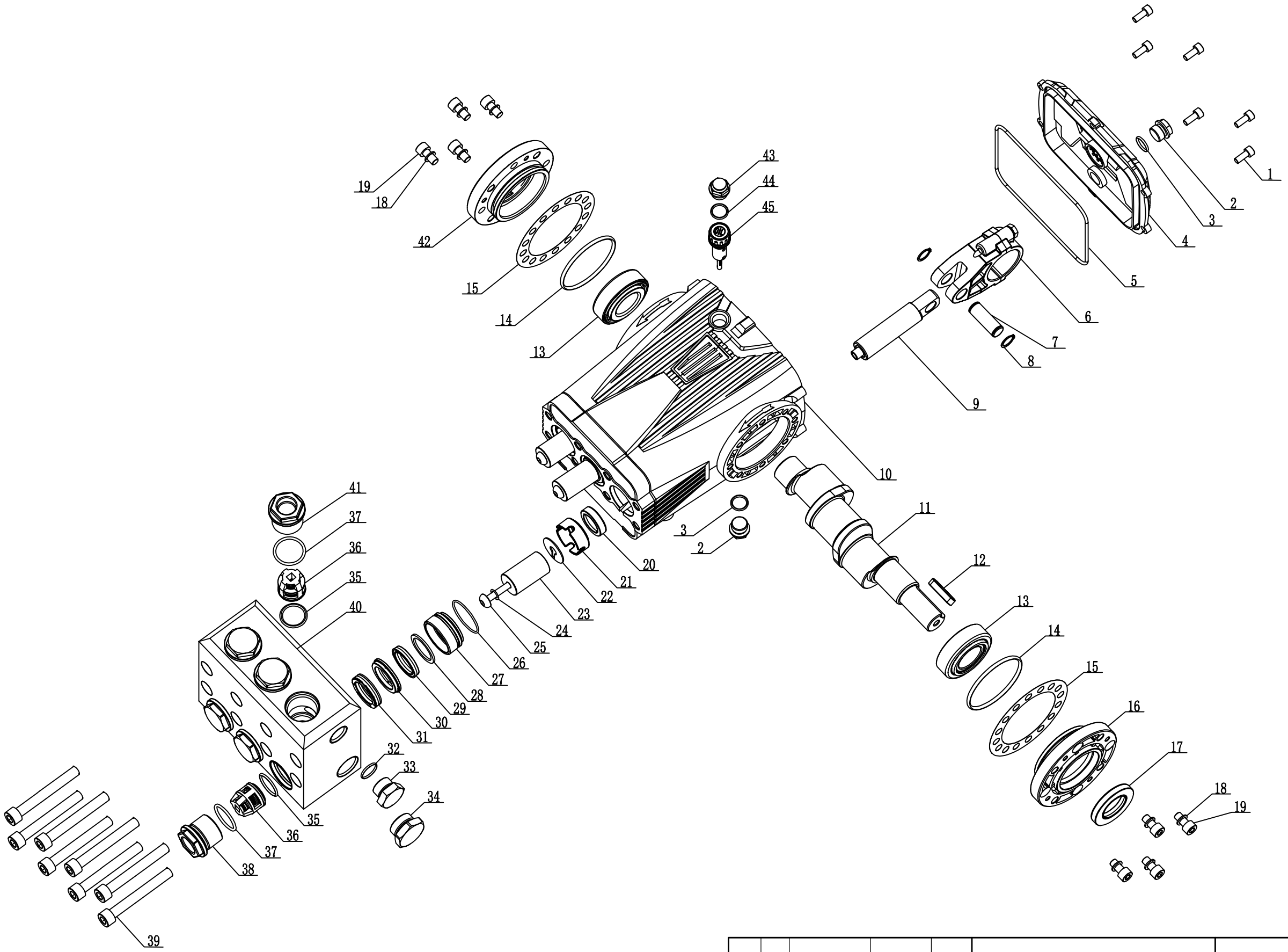

借(通)用件登记表
描　图
描　校
底图总号
签　字
日　期

标记	处数	更改文件号	签　字	日期

设　计		标准化	
校　对		审　定	
审　核			
工　艺		日　期	

总装

图样标记			数量	重量(g)	比例
S	A	B			
共　页			第　页		

浙江博拓里尼机械股份有限公司

LD28分解图

BTPE01-LD-28

Rev:01